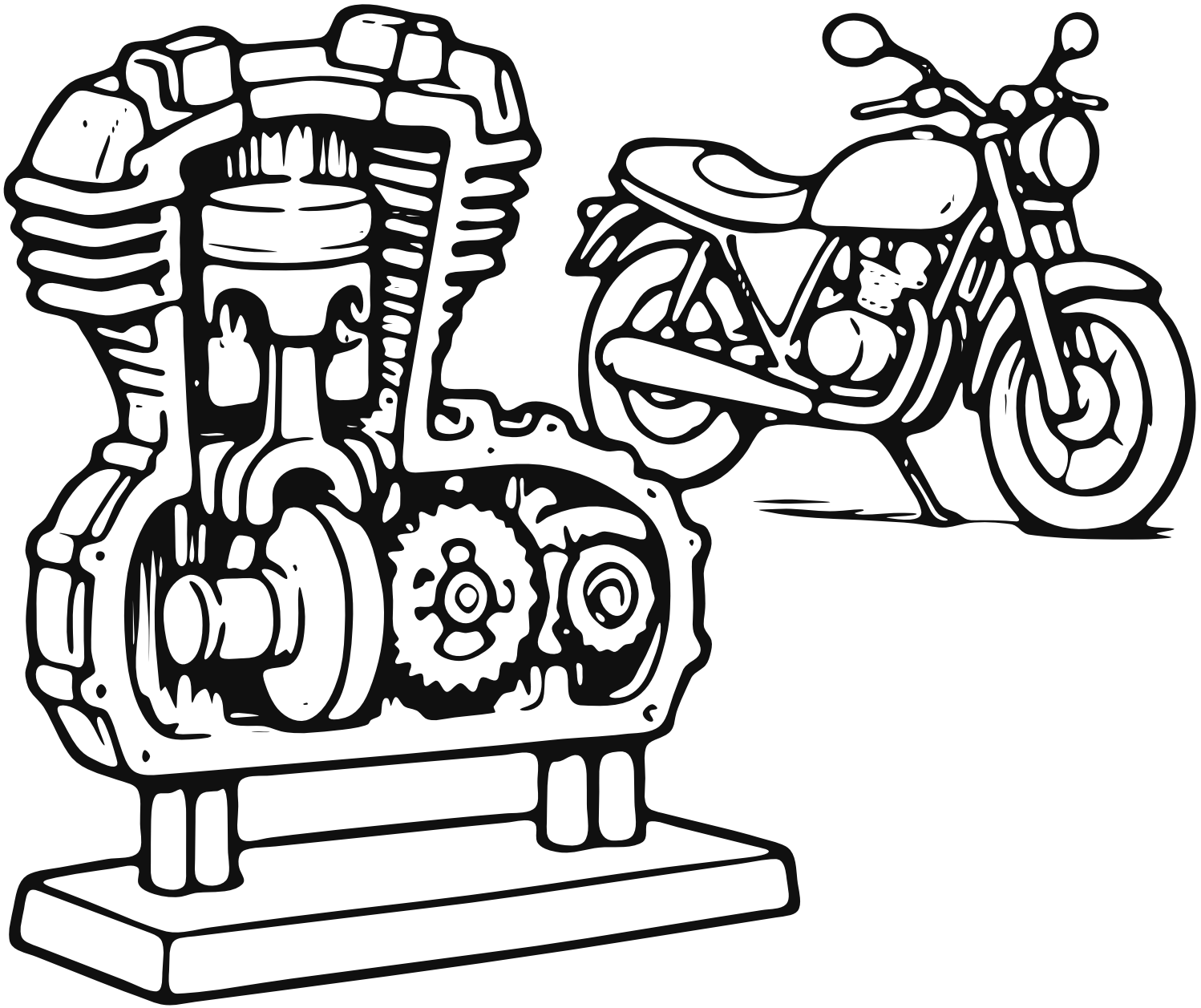

Kolorowankarnia.
www.kolorowankarnia.pl